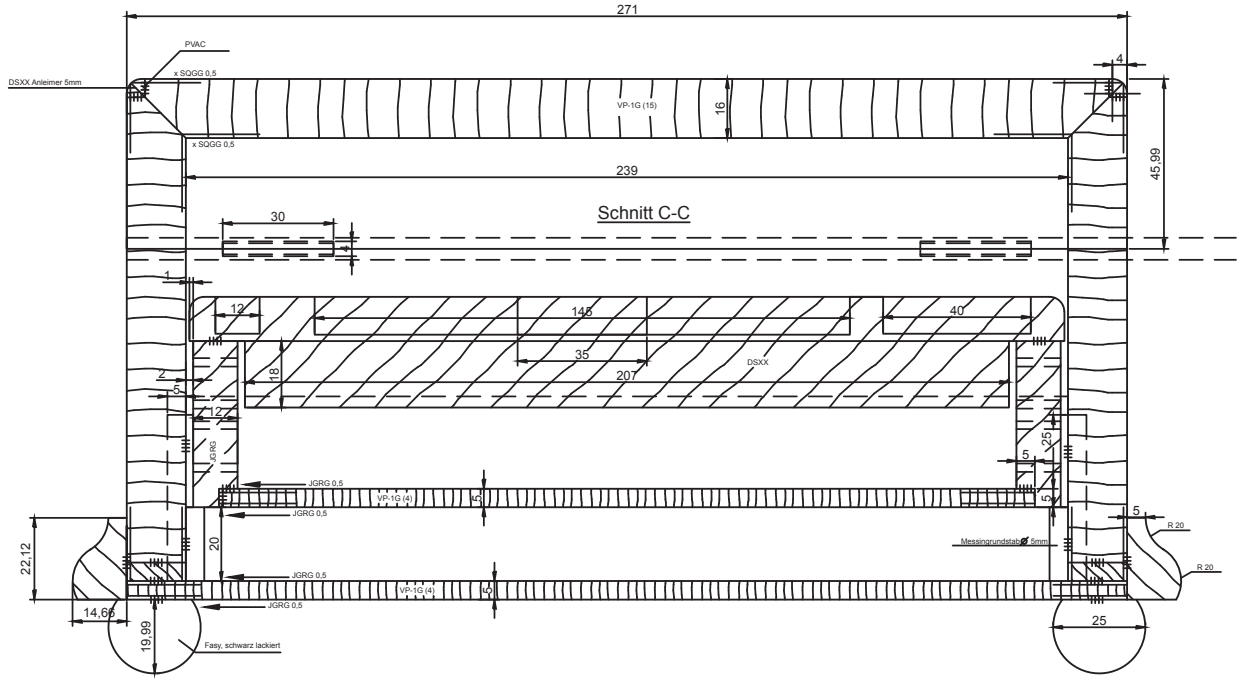
271
PVAC
x SQGG 0,5
DSXX Anleimer 5mm
VP-1G (15)
16
4
x SQGG 0,5
239
45,99
Schnitt C-C
30
4
1
12
145
40
35
207
DSXX
18
2
5
12
JGRG
25
5
JGRG 0,5
VP-1G (4)
5
JGRG 0,5
5
R 20
Messingrundstab Ø 5mm
R 20
22,12
20
JGRG 0,5
VP-1G (4)
5
JGRG 0,5
14,66
19,99
Fasy, schwarz lackiert
25

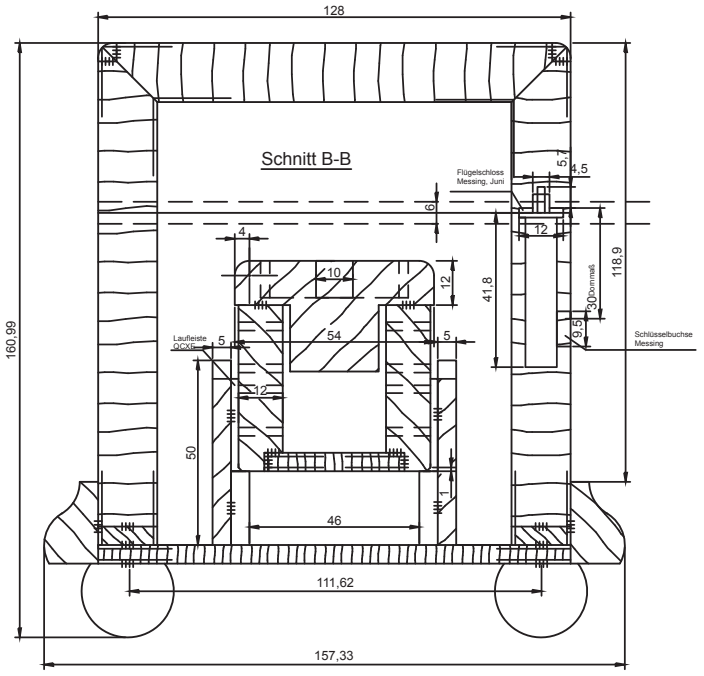
128
Schnitt B-B
Flügelschloss
Messing, Juni
5,7
4,5
6
12
4
10
12
41,8
118,9
30 Dommaß
9,5
Schlüsselbuchse
Messing
160,99
Laufleiste
QCXE
5
54
5
12
50
1
46
111,62
157,33

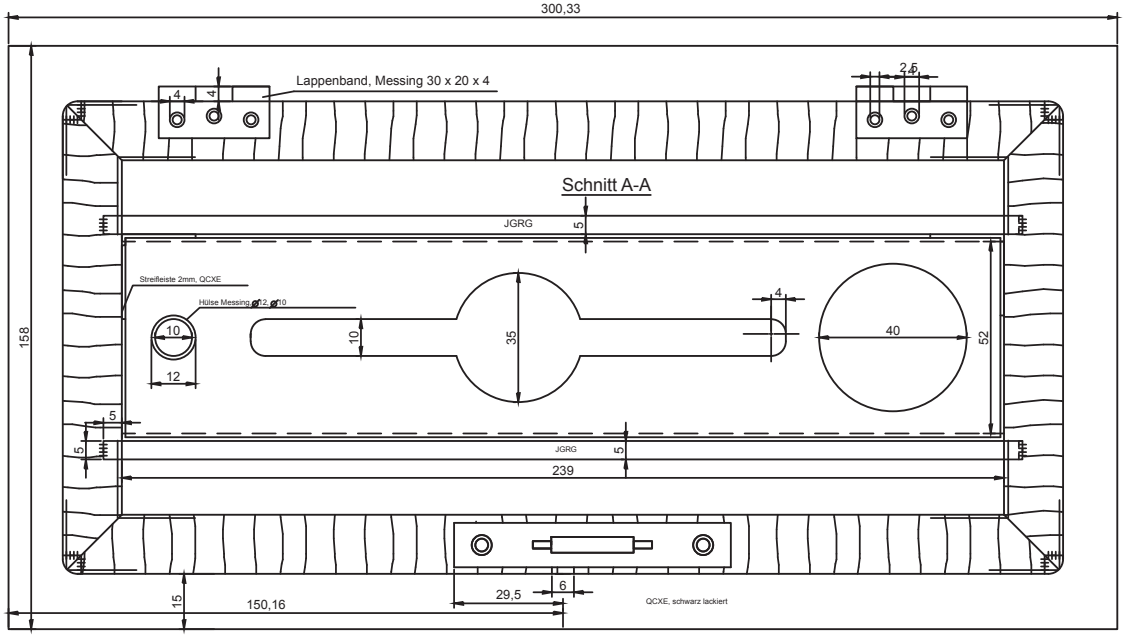
300,33
Lappenband, Messing 30 x 20 x 4
4
4
2,5
Schnitt A-A
JGRG
5
Streifleiste 2mm, QCXE
Hülse Messing Ø12, Ø10
10
12
10
35
4
40
52
158
5
5
JGRG
5
239
15
150,16
29,5
6
QCXE, schwarz lackiert